Garantía de Codificación

Sistema de detección de códigos de Videojet®

El sistema de detección de códigos aporta un nivel de Garantía de Codificación mejorado mediante la comprobación de la presencia de código impreso en los productos y en el envasado.

El sistema de detección de códigos de Videojet se ha diseñado específicamente para detectar códigos de inyección de tinta en superficies planas, de colores claros y no reflectantes. Este sistema proporciona un nivel de Garantía de Codificación adicional añadiendo una inspección automatizada al muestreo manual de siempre. El sistema usa la detección de presencia/ausencia para verificar que el código impreso en inyección de tinta contiene un número de píxeles adecuado.

Diseñador para ofrecer una capacidad de uso sencilla y un proceso de configuración en tres sencillos pasos. Además, el soporte del sistema mantiene automáticamente el detector, el cabezal de impresión y la cámara alineados entre sí, con lo que se elimina prácticamente la necesidad de realizar ajustes manuales.

Ventaja en el tiempo de funcionamiento

- La sencilla configuración del sistema contribuye a reducir la duración de los cambios, lo que permite un tiempo de productividad máximo de la línea de producción
- La iluminación integrada permite configurar el sistema sin titubeos, lo que contribuye a eliminar los falsos negativos derivados de los cambios de la luz del entorno

Productividad integrada

- Las notificaciones configurables, entre las que se incluyen advertencias, activadores de expulsiones de productos y detenciones de la línea, contribuyen a identificar y resolver los problemas de inmediato
- Permite identificar rápidamente la causa principal de los errores de impresión analizando las imágenes de códigos incorrectos que se almacenan en el controlador del sistema

Garantía de Codificación

- La detección de código automática reduce la necesidad de inspección manual, lo que permite a los operarios disponer de más tiempo para dedicarse a tareas más importantes
- Entre los parámetros configurables se incluyen porcentajes de umbral de rechazo y errores acumulados con el fin de satisfacer los requisitos operativos y de calidad específicos de cada cliente

Capacidad de uso sencilla

- Una vez que se ha activado la cámara, la configuración del sistema en tres sencillos pasos ayuda a minimizar el tiempo de cambio
- Fácil de instalar con un soporte de montaje que contribuye a garantizar que la cámara se encuentre en la ubicación adecuada en relación con la superficie de impresión
- Al contar con un único proveedor para componentes de verificación e impresión, se consolida el rendimiento del sistema en una plataforma unificada

Sistema de detección de códigos de Videojet®

Garantía de Codificación

Compatibilidad
Puede utilizarse con las impresoras de inyección de tinta Videojet 1520, 1620, 1550 y 1650.

Configuración de umbral de fallo
Configuración definida por el usuario o con valores predeterminados sencillos (bajo/medio/alto)
Recuentos de detenciones de línea y rechazos definidos por el usuario*

Área de detección de la impresión del código
Máximo: 0,5" de alto x 2,5" de largo

Capacidades de detección
Ausencia de código, códigos impresos fuera de la zona de interés y códigos deformados

Componentes del sistema
Soporte, cámara, baliza, plataforma e interfaz de usuario de pantalla táctil

Cámara
Iluminación integrada
Sin necesidad de enfocado manual

Velocidad
Máximo de 300 piezas por minuto o 300 pies por minuto (91,4 mpm)

Requisitos de sustrato
Superficies planas, de colores claros o blanco y que no reflejen la luz LED integrada

Tinta
Negra

Entradas/salidas externas
Relé de contacto seco; 250 VCA/6 amperios máx.

Requisitos eléctricos
Potencia nominal de suministro de 100 a 120 o de 200 a 240 VCA a 50/60 Hz, 75 W

Protección ambiental
Clasificación IP20

Intervalo de temperatura/humedad
De 0 °C a 50 °C (de 32 °F a 122 °F)
Del 0 % al 90 % de humedad relativa, sin condensación

** La cámara debe estar activada antes de realizar la configuración.*

Dimensiones (vista vertical)

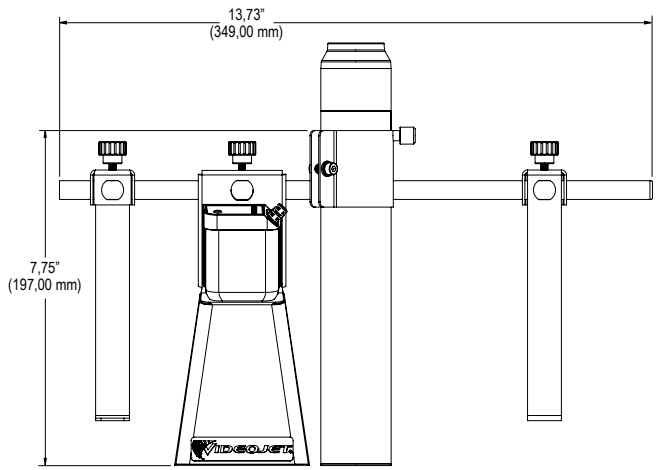

Dimensiones (vista lateral)

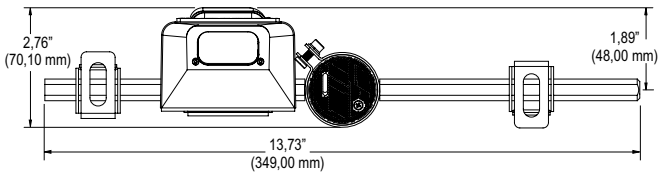

Llame al **91 383 12 72**
Envíe un mensaje de correo electrónico a
informacion@videojet.com
o visite **www.videojet.es**

Videojet Technologies, S. L.
C/ Valgrande, 8. Edificio Thanworth II,
Nave B1A, P.I. Valportillo,
28108 Alcobendas (Madrid)

© 2014 Videojet Technologies, S.L. Reservados todos los derechos.

La política de Videojet Technologies S. L. consiste en mejorar constantemente sus productos. Nos reservamos el derecho a modificar el diseño o las especificaciones sin previo aviso.

N.° de pieza: SL000589
Hoja de especificaciones del sistema de detección de código 0314